GRD-4200 Sistema elettronico di messa a terra

Il sistema elettronico serie GRD-4200 assicura la messa a terra di autobotti e cisterne durante le operazioni di trasferimento di liquidi infiammabili, prevenendo la formazione di cariche elettrostatiche.
Durante tutta la fase di carico e scarico, il dispositivo controlla il mantenimento in equipotenzialità del sistema di messa a terra.
L'elettronica è dotata, infatti, di un circuito di protezione che verifica il valore di resistenza e lo confronta con il parametro stabilito e, se tale valore rientra nella gamma preimpostata, chiude il circuito elettrico tra i due sistemi che sono risultati essere in equi-potenzialità.
Viceversa, provvede a togliere il consenso di funzionamento alla pompa di caricamento e a chiudere la valvola di carico.
Il sistema elettronico di messa a terra GRD-4200 ha ottenuto la certificazione SIL (Safety Integrity Level) Livello 2 in conformità alle normative IEC-61508 ed EN-50495 che garantisce la capacità di questo sistema di svolgere la propria funzione di sicurezza.

Il costruttore applica sui suoi prodotti un'etichetta olografica di sicurezza non riposizionabile completa di codice alfanumerico univoco di autenticazione, al fine di combattere la vendita illegale di imitazioni e contraffazioni e assicurare l'autenticità dei propri prodotti. Il non rispetto delle norme internazionali comporta gravi rischi sia per l'ambiente, ma soprattutto per coloro che operano quotidianamente sugli impianti.

Settori di impiego:

Raffinerie petrolifere | Impianti chimici e petrochimici | Impianti onshore | Impianti offshore | Pontili di carico scarico petrolio | Impianti agroalimen-tare | Deposito combustibili

DATI DI CERTIFICAZIONE

Classificazione:	Gruppo II	Categoria 2GD			
Installazione: EN 60079.14	zona 1 - zona 2 (Gas)	zona 21 - zona 22 (Polveri)			
Esecuzione:	CE 0722 Ex II 2(1) G - Ex d [ia Ga] ia IIB T6 Gb				
	CE 0722 Ex II 2(1) D - Ex tb [ia Da] ia IIIC T85°C Db				
Certificato:	ATEX CESI 04 ATEX 129				
	IEC Ex IECEx CES 14.0035X				
Norme:	CENELEC EN 60079-0: 2012, EN 60079-1: 2007, EN 60079-11: 2012, EN 60079-31:2009 ed alla direttiva europea 2014/34/UE. IEC 60079-0: 2011, IEC 60079-1: 2007, IEC 60079-11: 2011, IEC 60079-31: 2008 Direttiva RoHS 2002/95/CE.				
Classe di temperatura:	85°C (T6)				
Temp. Ambiente:	-20°C +55°C				
Grado di protezione:	IP66				

comm@antideflagrantigce.com

GRD-4200 Sistema elettronico di messa a terra

CARATTERISTICHE MECCANICHE

Corpo e coperchio: In lega di alluminio a basso contenuto di rame
Guarnizione: Siliconica resistente agli acidi, agli idrocarburi ed alle alte temperature, collocata tra corpo e coperchio
Targhetta di certificato: In alluminio rivettata su coperchio
Viteria: In acciaio inox
Vite di terra: Acciaio inox M6. Acciaio inox M6. Interna ed esterna al corpo e sul coperchio complete di staffe antirotazione
Staffe di fissaggio: Acciaio zincato elettroliticamente
Manovra sul coperchio: In alluminio verniciato
Spie luminose: In policarbonato resistente agli urti ed ai raggi UV
Verniciatura: Poliestere Ral 7035 (Grigio luce)
Resistenza alla corrosione: Lo STANDARD della lega di alluminio utilizzata dal costruttore ha superato i test previsti dalle norme EN60068-2-30 (cicli di caldo-umido) e EN60068-2-11 (prove in nebbia salina)

Ingressi: 2 imbocchi 3/4". Completo di un tappo PLG2G
Pressacavo: Per cavo non armato, sigillato internamente, filettatura Ø 3/4" ISO7/1
Cavo: Di colore giallo con rivestimento in gomma resistente all'olio e alle sostanze chimiche. Adatto ad altissime sollecitazioni meccaniche. Lunghezza 8 metri.
Pinza: Bipolare, fusione di alluminio con manici in neoprene, ganasce con punte in acciaio, autosganciante. Apertura 16 mm.
Staffa porta-pinza: In acciaio inox.

CARATTERISTICHE ELETTRICHE

Tensione nominale: 230 Vca o 110 Vac o 24 Vac dc
Frequenza nominale: max. 50/60 Hz

GRD-4200		
Stato:	Blocco	Consenso
Corrente assorbita:	12 mA	24 mA
Potenza:	1,64 W	4,32 W
Power factor:	0,57	0,82

GRD-4200/110		
Stato:	Blocco	Consenso
Corrente assorbita:	22 mA	45 mA
Potenza:	1,52 W	4,18 W
Power factor:	0,62	0,84

GRD-4200/24				
Stato:	Blocco		Consenso	
Tensione:	24 Vac	24 Vdc	24 Vac	24 Vdc
Corrente assorbita:	64 mA	24 mA	64 mA	24 mA
Potenza:	1,64 W	4,32 W	1,64 W	4,32 W
Power factor:	0,57	0,82	0,57	0,82

ACCESSORI A RICHIESTA / ESECUZIONI SPECIALI

Pressacavo
Avvolgicavo
Pinza PMT-B2

comm@antideflagrantigce.com

GRD-4200 Sistema elettronico di messa a terra

DISEGNO DIMENSIONALE

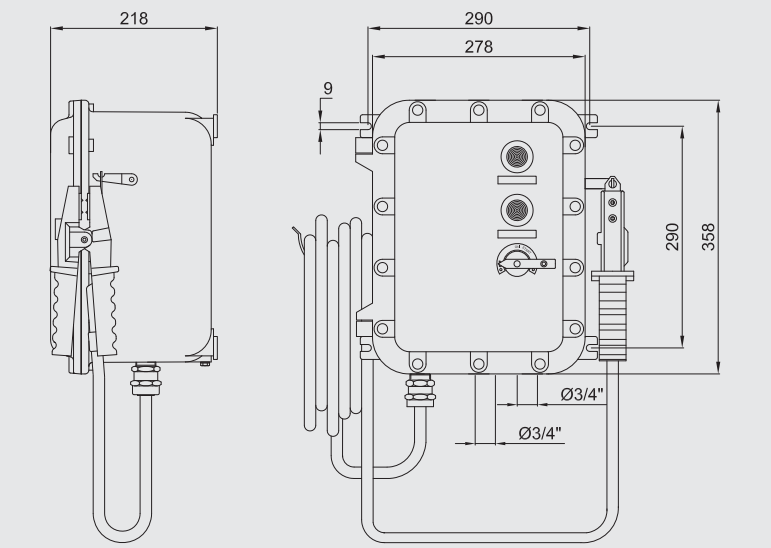

Dimensioni in mm

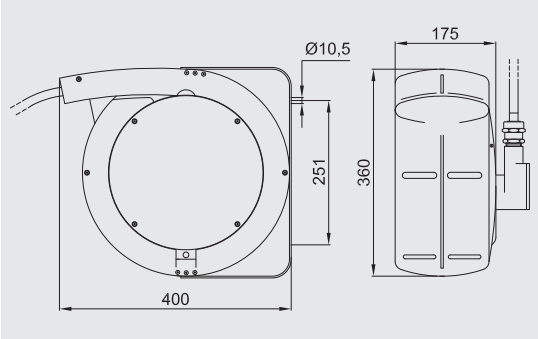

L'avvolgicavo è un accessorio idoneo al sistema di messa a terra GRD-4200.
L'avvolgicavo in alluminio pressofuso rinforzato è resistente ad urti, sbalzi di temperatura e agenti atmosferici.

TABELLA DI SELEZIONE

Codice	Alimentazione	Frequenza nominale	Peso Kg
GRD-4200	230 Vac	50 - 60 Hz	20
GRD-4200/110	110 Vac	50 - 60 Hz	20
GRD-4200/24	24 Vac dc	0 / 50 - 60 Hz	20

Dettaglio pinza di collegamento

GRD-4200 Accessori a richiesta e parti di ricambio

ILLUSTRAZIONE	DESCRIZIONE	MODELLO	CODICE	LEGENDA
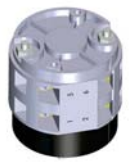	Interruttore speciale	GRD...	**SEA10X2/12EZ16R**	RICAMBIO
	Logica di controllo	GRD-4200	**LC-4200S**	RICAMBIO
		GRD-4200/110	**LC-4200S/110**	
		GRD-4200/24	**LC-4200S/24**	
	Barriera zener	GRD...	**BZ-4200**	RICAMBIO
	Pinza di messa a terra	GRD...	**PZCC-4209**	RICAMBIO
	Cavo colore giallo Lunghezza: 8 metri	GRD...	**NSSHOU-02X2,5**	RICAMBIO
	Pressacavo barriera	MODELLO E TIPO CONTATTARE **comm@antideflagrantigce.com** **oppure visitate il ns sito** **www.antideflagrantigce.com**		ACCESSORIO RICAMBIO

GRD-4200 Sistema elettronico di messa a terra

SCHEMA ELETTRICO

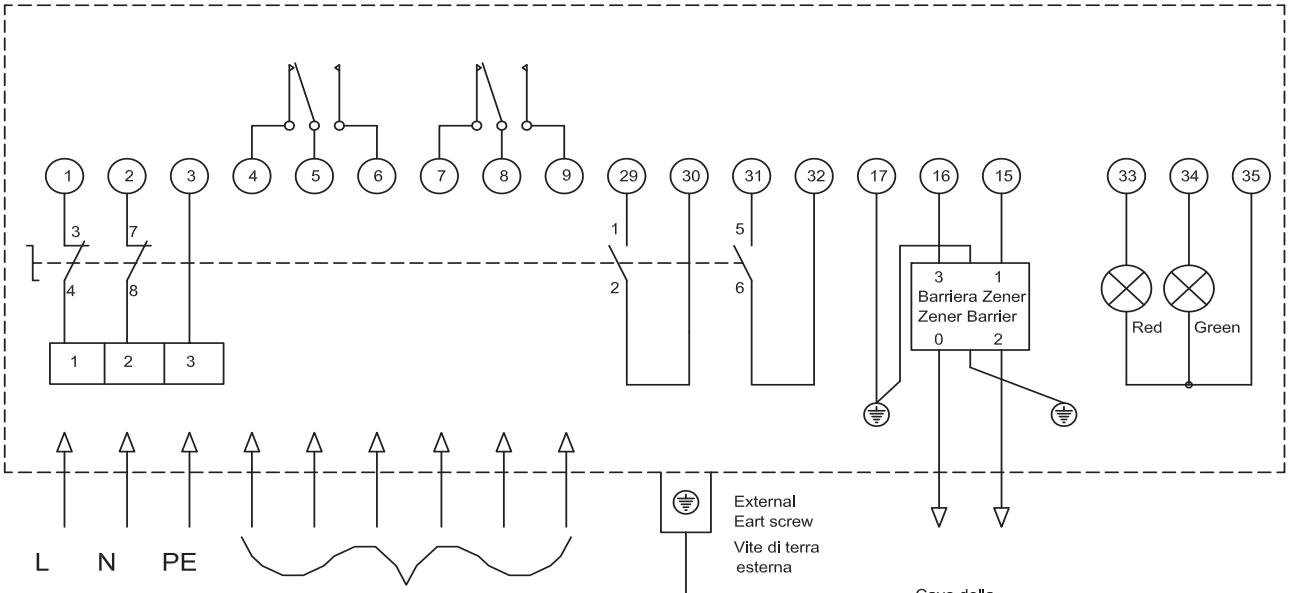

External
Eart screw

Vite di terra
esterna

Cavo della
pinza esterna

To external
Clamp to be
connected on
truk

Tensione nominale *(1)*: 230V AC o/or
Rated voltage *(1)*: 110V AC o/or
24V AC/DC *(2)*

Frequenza nominale:
Rated frequency: 50/60Hz

Abilitazione per il
carico o scarico
240 Vac 5A

Starting or stopping
pumps. Contact
240 Vac 5A

(1) - La corretta tensione nominale del prodotto è indicata sulla targhetta esterna di certificato
(1) - The correct rated voltage of the product is indicated on external certification label

(2) - Con alimentazione a 24V DC il collegamento dei cavi + and - può essere eseguito indifferentemente sui morsetti L ed N
(2) - For power supply 24V DC, the wiring connection of wires + and - can be performed on any of the terminals L and N

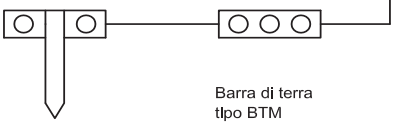

Puntazza di
terra tipo TZ
Earth rod
TZ type

Barra di terra
tipo BTM

Eart plate
BTM type

Schema elettrico del selettore - Electrical diagram of selector switch

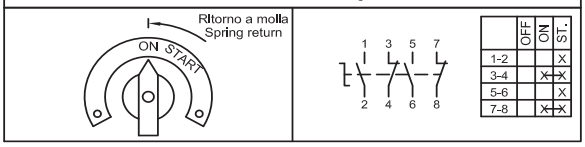
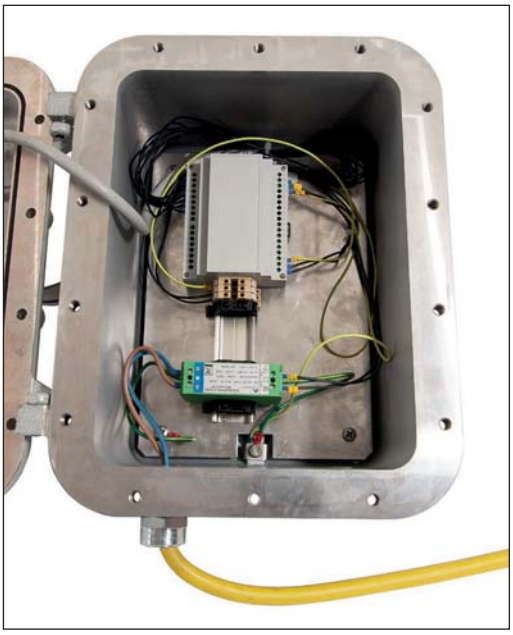
Vista interna GRD-4200